# Smart Halogen downlight 锐雅筒灯

## QBS040/041/042/043/044/046/047/048

Installation Instruction 安装说明

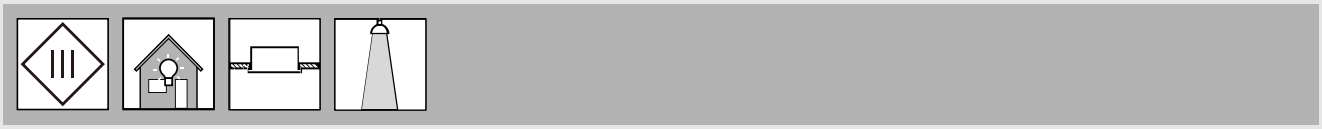

| Type 型号 | Voltage 电压 | Power/Lamp(not included) 功率/光源（不提供） | Lamp Holder 灯座 | ø(mm) | h(mm) | (mm) | kg |
|---|---|---|---|---|---|---|---|
| QBS040 | 12V | MAX50W/Essential 50W GU5.3 | GU5.3 | 104 | 103 | 92 | 0.25 |
| QBS041 | 12V | MAX50W/Essential 50W GU5.3 | GU5.3 | 104 | 101 | 92 | 0.21 |
| QBS042 | 12V | MAX50W/Essential 50W GU5.3 | GU5.3 | 104 | 101 | 92 | 0.23 |
| QBS043 | 12V | MAX50W/Essential 50W GU5.3 | GU5.3 | 104 | 101 | 92 | 0.23 |
| QBS044 | 12V | MAX50W/Essential 50W GU5.3 | GU5.3 | 104 | 101 | 92 | 0.23 |
| QBS046 | 12V | MAX50W/Essential 50W GU5.3 | GU5.3 | 104 | 101 | 92 | 0.23 |
| QBS047 | 12V | MAX50W/Essential 50W GU5.3 | GU5.3 | 104 | 101 | 92 | 0.23 |
| QBS048 | 12V | MAX50W/Essential 50W GU5.3 | GU5.3 | 104 | 101 | 92 | 0.26 |

- Please read this manual carefully before using the product.
  使用本产品前，请先仔细阅读本手册。
- Please keep the manual for reference later.
  请保留本手册作为日后参照用。
- The manufacturer will not be held responsible for improper usage or modifications of the product.
  所有不当使用或自行更改产品结构而导致损坏，生产商不负任何责任。
- Indoor use only。
  仅限室内使用。

Operation instruction 使用操作说明:

- Do not touch the lamp source or heating parts when the power is switched on or few minutes after switching off.
  亮灯使用时或灭灯后数分钟，请勿触摸光源或发热部位。
- Please put on gloves when installing the luminaire or replacing the lamp.
  安装灯具或替换光源时，建议使用手套。
- Do not place readily flammable material under the luminaire.
  请不要将高温易燃物品放在灯具下方。
- In case of operation failure, please switch off the power and contact your nearest Philips dealer.
  如发现异常或操作有任何问题, 请务必先切断电源，然后与飞利浦经销商联系。

Maintenance 保养方法：

- In order to ensure optimum performance, please clean the product regularly (recommended twice a year). When cleaning the product, please use soft cottoncloth only.
  为了保持灯具明亮效果，请定期（半年一次）进行清洁。灯具不洁处需擦拭时，请用柔软布料粘肥皂水拧干后擦拭，再用干布擦净。
- Do not use chemical solvents to clean the luminaire, it might damage the surface.
  请不要用香蕉水等挥发性物质擦拭灯具表面，请不要对灯具喷洒任何化学药剂，否则灯具可能会变色或损坏。

Attention 注意：

- Please shut off the power supply before changing the lamp or connection!
  更换光源时请务必先关闭电源！
- The luminaire shall be installed by a qualified electrician and wired in accordance with the latest IEE electrical regulations or the national requirements.
  灯具应由有资格的电工安装，接线要符合IEE电气标准或国家标准。
- The luminaire shall not be covered with thermal insulation or similar material under any circumstance,
  灯具不允许被隔热或类似材料覆盖。

QBS040
QBS044
QBS046
QBS047
QBS048

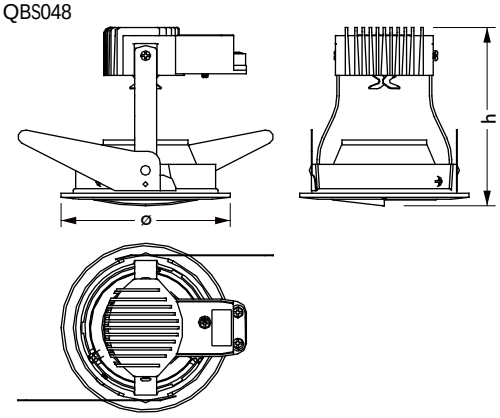


QBS041
QBS042
QBS043

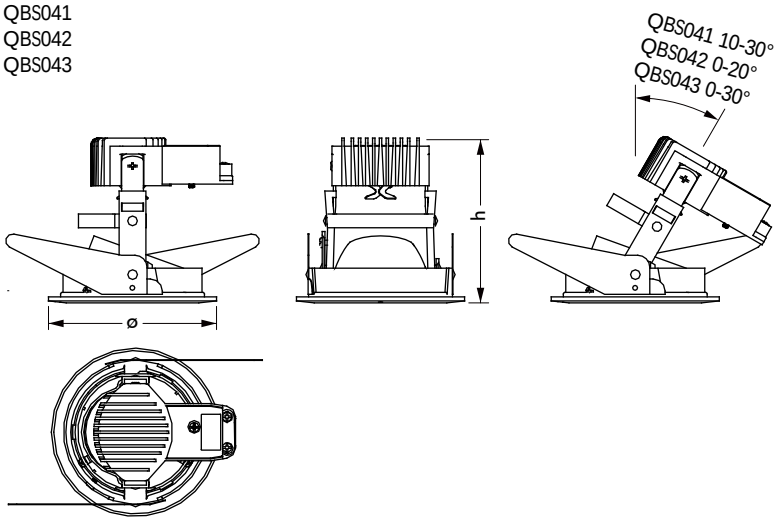


Philips Lighting Luminaires (Shanghai) Co., Ltd.
Address: No. 2688, Huyi Road, Jiading, Shanghai, China
Postalcode: 201801

飞利浦灯具（上海）有限公司
地址：中国上海市嘉定区马陆镇沪宜公路2688号
邮编：201801

PHILIPS

## 1

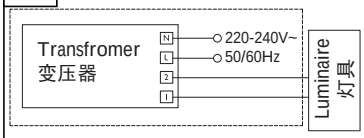


Recommended Transformer:
Philips SELV transformer ET-S 60
推荐变压器：
飞利浦SELV变压器ET-S 60

Note: the wires inside the dashed frame shall be additionally bought by end users, the wires must be at least 0.75mm²!
注意：虚线框内的电线须由客户自行购买，电线必须至少是0. 75mm²！

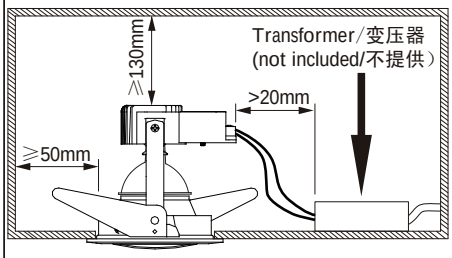


## 2-1 install lamp
安装光源
QBS041
QBS042
QBS043

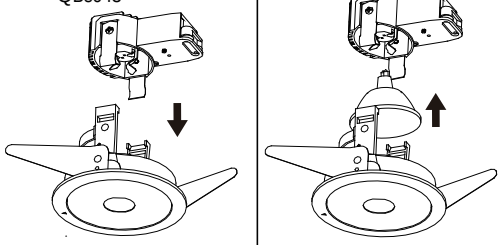


## 2-1 install lamp
安装光源
QBS040
QBS044
QBS046
QBS047
QBS048

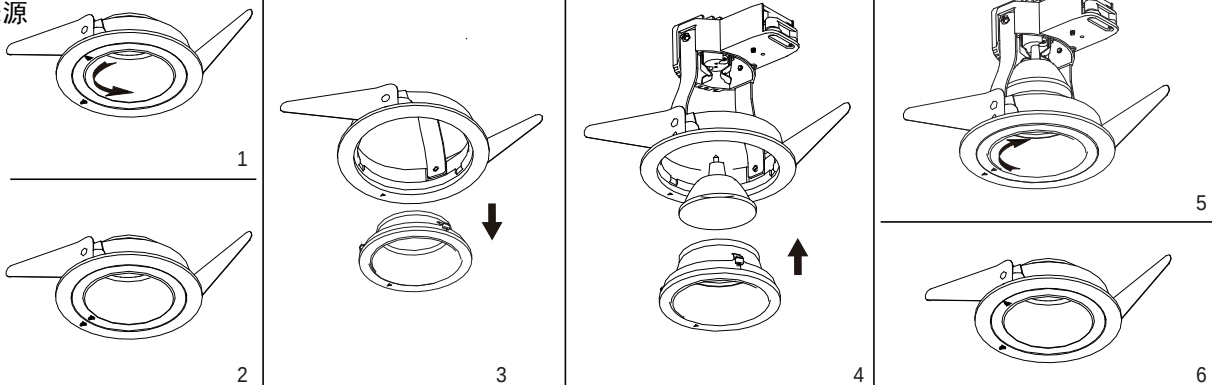


## 3

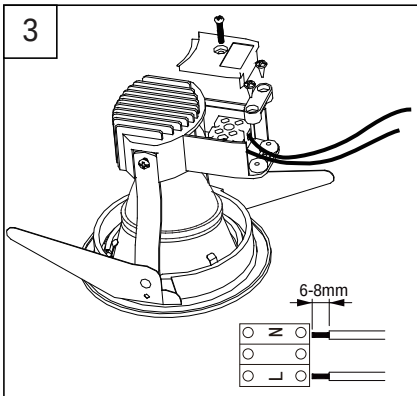


Should Use Fiber Silicon Wire
需使用带编织硅胶线
Ø≥0.75mm²

## 4

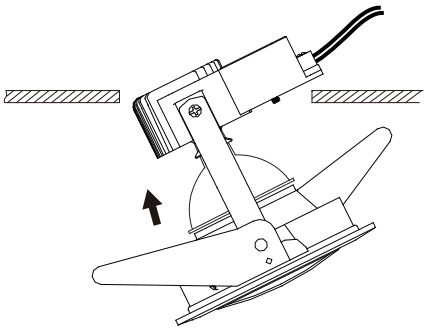

## 5

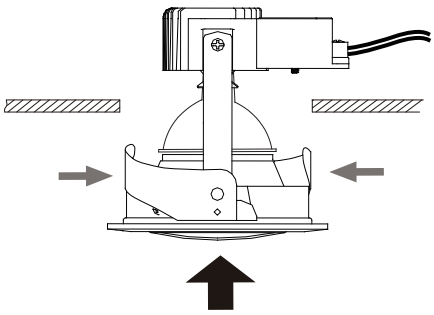

## 6 uninstall luminaire
卸灯具

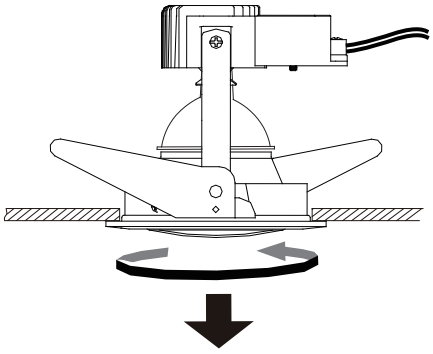


## 用户资料

用户姓名：_____ 身份证号码：_____
地　　址：_____
联系电话：_____ 邮政编码：_____
产品名称：_____ 产品型号：_____
出售单位及地址：_____
购买日期：　年　月　日　发票号码：_____

## 飞利浦照明


上海办事处
上海市沪宜公路1805号
电话：021-59151088
传真：021-59151804
邮政编码：201801

北京办事处
北京市朝阳区光华路9号
世贸天阶大厦10层
电话：010-85273888
传真：010-65016371
邮政编码：100020

广州办事处
广州市越秀区中山三路33号
中华国际中心B塔18楼
电话：020-83141682
传真：020-83777543/83777542
邮政编码：510055

沈阳办事处
沈阳市和平区南京北街206号
城市广场第一座11层1103室
电话：024-23341635
传真：024-23341632
邮政编码：110001

西安办事处
西安市南大街30号中大国际508室
电话：029-87203516
传真：029-87203633
邮政编码：710002

成都办事处
成都市人民南路2段川信大厦28层
电话：028-86199799
传真：028-86200703
邮政编码：610016

武汉办事处
武汉市汉口建设大道568号
新世界国贸大厦35层02-03室
电话：027-85560332
传真：027-85793397
邮政编码：430022

南京办事处
南京市汉中路2号
金陵饭店世界贸易中心6楼
电话：025-86556588
传真：025-84718215
邮政编码：210005


仅限中国大陆地区

## 飞利浦灯具产品
## 专用说明书
### 保修条例

本公司保证该产品在正常使用及保养下能发挥其优越性能，同时本公司将为持证用户提供一年之保修服务（不含光源）。
1 自购买日起一年内，凡经本公司维修人员确认为正常使用情况下因制造工艺或材料而导致的故障及损坏，您都将获得免费门市保修服务；
2 此免保修服务包括附件、辅助装置、运输费及维修人员上门服务费；
3 维修时，保修证及发票正本或其他有效凭证同时使用方为有效；
4 以下情况将不能享受免费服务：
1）接不适当电源，使用不适当之安装而造成的损坏；
2）非经本公司认可之维修和改装而造成的损坏；
3）错误或疏忽使用或不适当配件而造成的损坏；
4）因运输及其他意外而造成的损坏；
5 此证若经涂改即作废；
6 此证仅限在中国境内使用有效。

顾客热线：8008201201

飞利浦灯具（上海）有限公司

仅限中国大陆地区